Electrolux PROFESSIONAL

Modulare Großküchengeräteserie thermaline 90 - 4-Flammen-Gasherd, 2-seitige Bedienung_German

Technisches Datenblatt
ARTIKEL #
MODELL #

NAME #

SIS #

AIA #



589073 (MCGHACJOPO) 4-Flammen-Gasherd, beidseitige Bedienung

Kurzbeschreibung

Artikel Nr.

Gerätekonstruktion nach DIN 18860_2, 20 mm Deckplatte mit Tropfnase. Innenrahmen aus 2 und 3 mm CNS 1.4301 für extra große Stabilität. 2 mm Deckplatte aus CNS 1.4301. Reinigungsfreundliche Konstruktion mit ebenen Flächen. THERMODUL-Verbindungssystem ermöglicht bündige Deckplatte bei Aufstellung nebeneinander und verhindert Eindringen von Schmutz. 4 Gasbrenner mit optimierter Verbrennung, Flammenwächter, Thermoelement, Sicherheitshandventil und geschützter Zündflamme. Dreikreis-„Flower"-Flammenbrenner mit Spezialdesign gegen Verstopfen. Manuelle Gasventile für genaue Regelung der Flammenstärke. Große Topfträger aus Gusseisen mit langen Mittelstreben für unterschiedliche Topfgrößen. Tiefes Tropfblech mit gerundeten Ecken und Ablauf. Metallknebel mit eingelassenem, hygienischem, „weichem" Silikongriff für leichte Bedienung und Reinigung.
IPX4 Spritzwasserschutz-Zertifizierung.
Konfiguration: Beidseitige Bedienung.

Hauptmerkmale

- Zündsicherung bei jedem Brenner schützt vor dem Gasleck im Fall von unbeabsichtigtem Erlöschen der Flamme.
- Große Topfträger aus Gusseisen mit langen Mittelstreben zum Einsatz von kleinsten bis größten Töpfen.
- Manuelle Gasventile mit festen hohen und niedrigen Positionen ermöglichen genaue Regelung der Flammenstärke.
- Töpfe können ohne Anheben zwischen den Heizzonen verschoben werden.
- Alle wesentlichen Komponenten sind leicht von vorn zugänglich
- THERMODUL Anschlusssystem für nahtlose Deckplatte bei Installation von Geräten nebeneinander; so kann kein Schmutz in die Funktionskomponenten eindringen, und die Geräte können für Service oder Austausch leicht abmontiert werden.
- Metallknebel mit eingebautem, hygienischem Silikongriff für leichte Handhabung und Reinigung. Das Spezialdesign der Regler schützt vor Eindringen von Schmutz oder Flüssigkeiten in Funktionskomponenten.
- Brenner mit optimierter Verbrennung. Dreifachring "flower"-Flammenbrenner mit Spezialdesign gegen Verstopfen.
- [NOT TRANSLATED]

Konstruktion

- Jeder Brenner mit Thermoelement-Sicherheitsventil und geschütztem Zündbrenner.
- 2 mm Deckplatte aus Chromnickelstahl 1.4301.
- Flache Oberflächenkonstruktion mit minimalen verdeckten Bereichen zur einfachen Reinigung aller Oberflächen
- Innenrahmen für besondere Stabilität aus 2 und 3 mm dickem Chromnickelstahl 1.4301 (AISI 304).
- IPx4-Wasserschutz.
- Konstruktion gemäß DIN 18860_2 mit 20 mm Tropfnase.
- Konstruktion gemäß DIN 18860_2 mit 20 mm Tropfnase und 70 mm zurückgesetztem Sockel.

Genehmigung:

Modulare Großküchengeräteserie thermaline 90 - 4-Flammen-Gasherd, 2-seitige Bedienung_German

Front

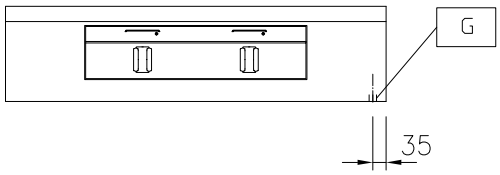

Seite

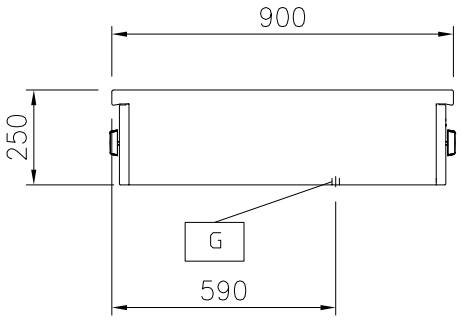

EQ = Equipotentialschraube
G = Gasanschluss

oben

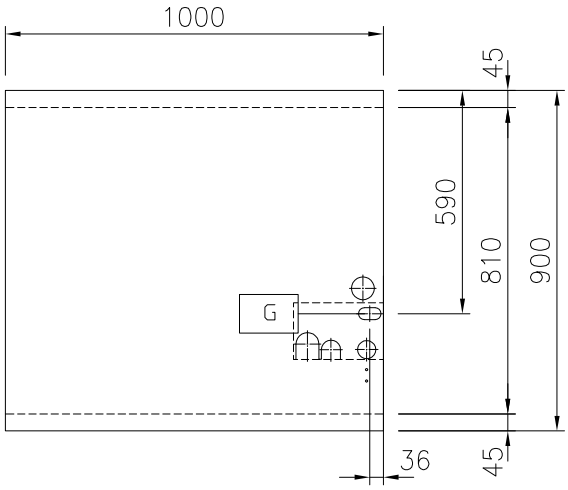

Gas

Gasleistung:	40 kW
Gasart, Option:	
Gaszufuhr:	1/2"

Schlüsselinformation

Außenabmessungen, Länge:	1000 mm
Außenabmessungen, Tiefe:	900 mm
Außenabmessungen, Höhe:	250 mm
Nettogewicht:	82 kg
Konfiguration	zweiseitig bedienbar; Oberbau
Leistung vordere Brenner	ISO 9001; ISO 14001 - ISO 9001; ISO 14001 kW
Leistung hintere Brenner	10 - 10 kW
Abmessungen in mm hintere Brenner	Ø 70 Ø 70
Abmessungen in mm vordere Brenner	Ø 70 Ø 70

Das Unternehmen behält sich das Recht auf Änderungen der Spezifikation vor.

2026.11.20

Optionales Zubehör

• Verbindungsschiene	PNC 912502	❑
• Portionierbord, 1000 mm Länge	PNC 912528	❑
• CNS-Portionierbord, 1000 mm Länge	PNC 912558	❑
• Klappbord	PNC 912581	❑
• Klappbord	PNC 912582	❑
• Seitenbord	PNC 912589	❑
• Seitenbord	PNC 912590	❑
• Seitenbord	PNC 912591	❑
• Verbindungsschiene: modular 90 (links) mit ProThermetic Kippgerät (rechts), ProThermetic Standgerät (links) mit ProThermetic (rechts)	PNC 912975	❑
• Verbindungsschiene: modular 90 (rechts) mit ProThermetic Kippgerät (links), ProThermetic Standgerät (rechts) mit ProThermetic (links)	PNC 912976	❑
• Endschiene, links, bündig	PNC 913111	❑
• Endschiene, rechts, bündig	PNC 913112	❑
• Endschiene (12,5 mm), links	PNC 913202	❑
• Endschiene (12,5 mm), rechts	PNC 913203	❑
• SCHIENE ZUM EINSCHWEIßEN, D=900	PNC 913232	❑
• Set LPG Düsen für 6 Brenner (10 kW) gas 30/31	PNC 913289	❑
• - NOT TRANSLATED -	PNC 913656	❑
• Aufsetzplatte für offene Brenner 7 kW und 10 kW	PNC 913674	❑

Das Unternehmen behält sich das Recht auf Änderungen der Spezifikation vor.